Ölbehälter aus Aluminimum-Guss

Inhalt: 3,2 Liter und 6 Liter

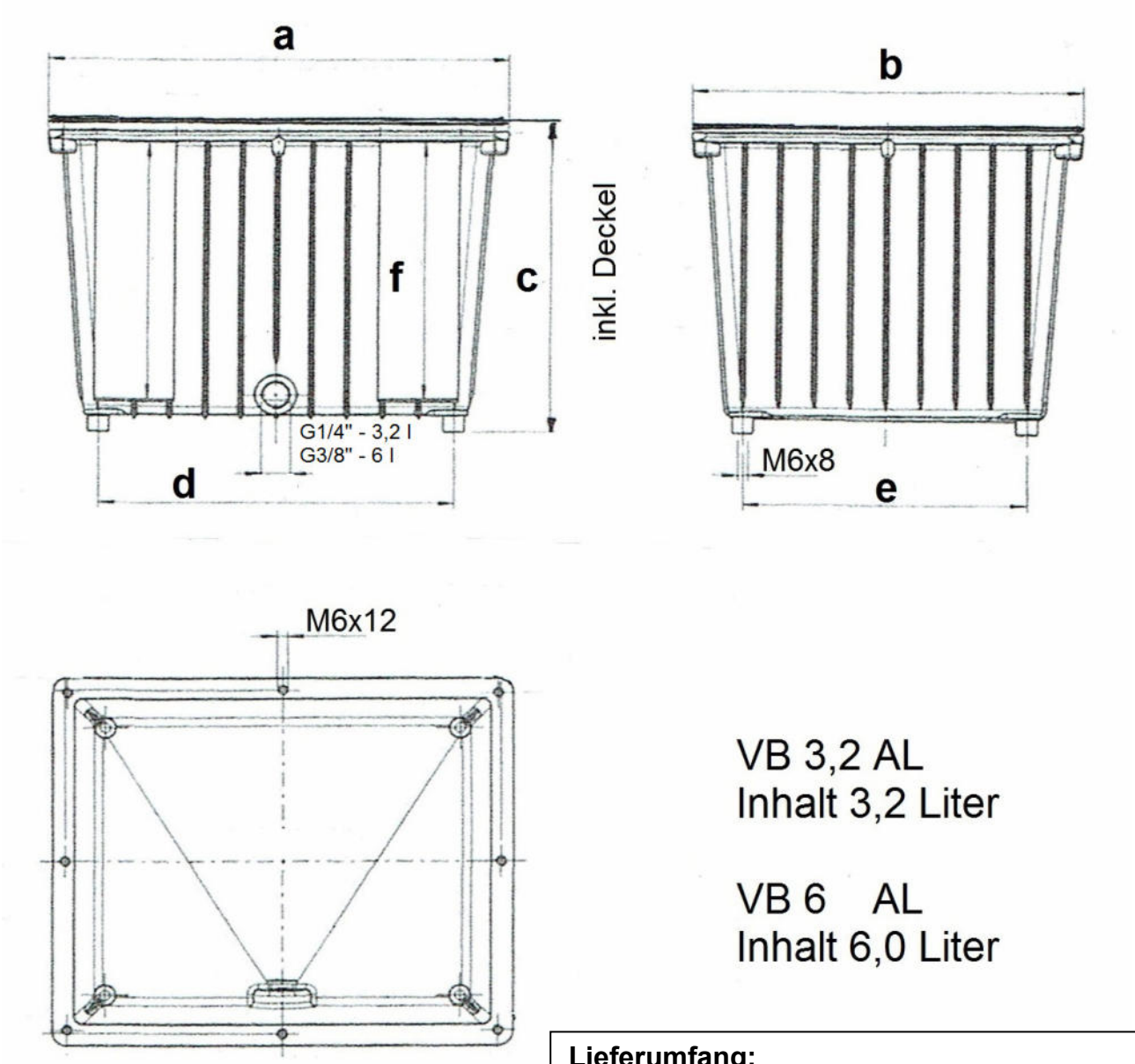

VB 3,2 AL
Inhalt 3,2 Liter

VB 6 AL
Inhalt 6,0 Liter

Maße	VB 3,2 AL	VB 6 AL
a	220 mm	260 mm
b	160 mm	220 mm
c	155 mm	185 mm
d	165 mm	200 mm
e	105 mm	160 mm
f	117 mm	154 mm
Gewicht inkl. Deckel	2,5 kg	3,4 kg

Lieferumfang:

- Behälter aus Alu-Druckguss ALSi12
- Deckel aus Stahlblech: 4 mm
- Deckeldichtung: VB 3,2-VB18 –Flachdichtung
- Deckelschrauben DIN 912 mit Scheiben
- Verschlussschraube mit Dichtung
- Ölfüllstandsanzeiger
- Bohrung im Deckel zur Aufnahme der Öl-Einfüllkappen (Einfüllverlängerungen) und Flanschplatten (s. Maßblatt)
- Bohrung mit Gewindeeinsatz G ½“ zur Aufnahme von Niveauschaltern und Anschlüssen für Feuchte-Absorber.

Ölbehälter aus Aluminimum-Guss VB 10,5 AL 10,5 Liter

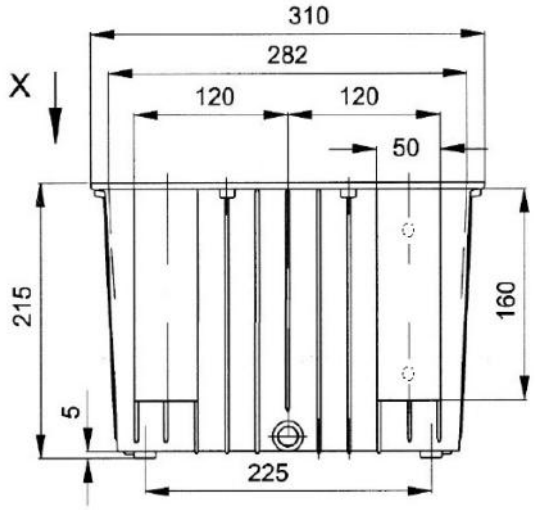

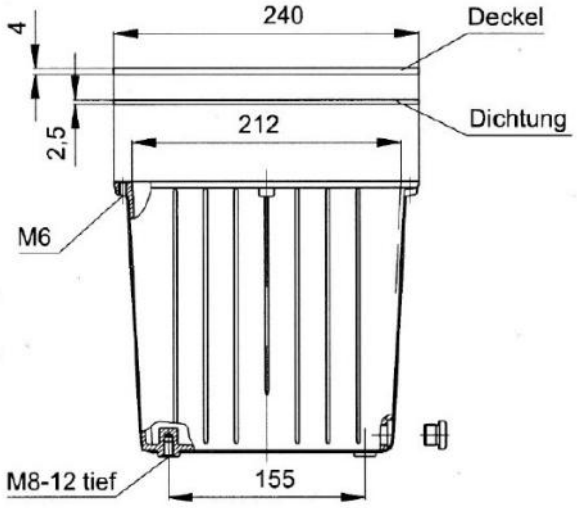

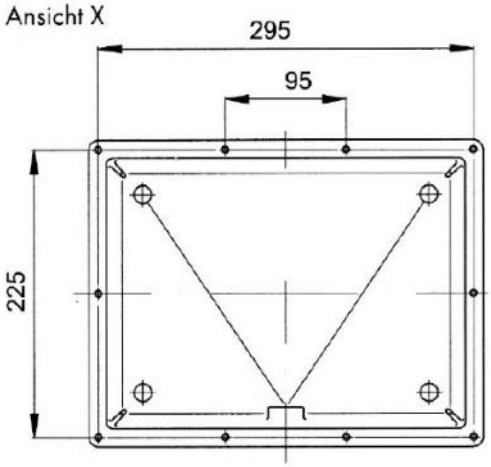

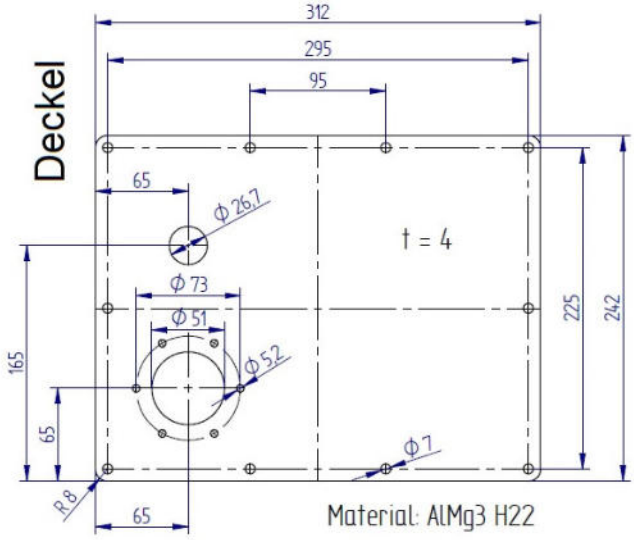

Lieferumfang:

- Behälter aus Alu-Druckguss ALSi12
- Deckel aus Alu, AlMg3, 4 mm
- Deckeldichtung: Flachdichtung
- Verschlussschraube mit Dichtung - G3/8"
- Ölfüllstandsanzeiger Größe 127
- Öl-Einfüllkappe – eine Variante wählen! -
- Bohrung im Deckel zur Aufnahme der Öl-Einfüllkappe
- Bohrung im Deckel Ø 26,7 zur Aufnahme von Niveauschaltern und Anschlüssen für Feuchte-Absorber.
- Deckelschrauben: 10 x M6x16 DIN 912
- Gewicht inkl. Deckel ca. 3,6 kg

Ölbehälter aus Aluminimum-Guss

Inhalt: 12 Liter

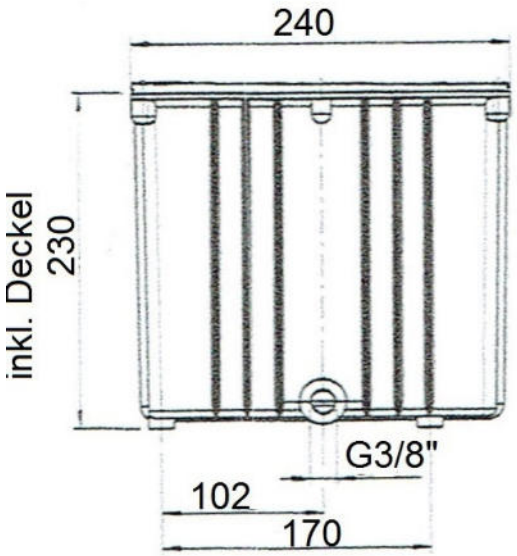

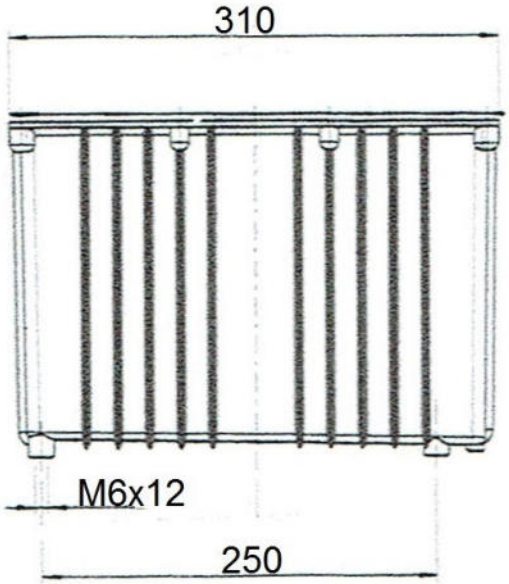

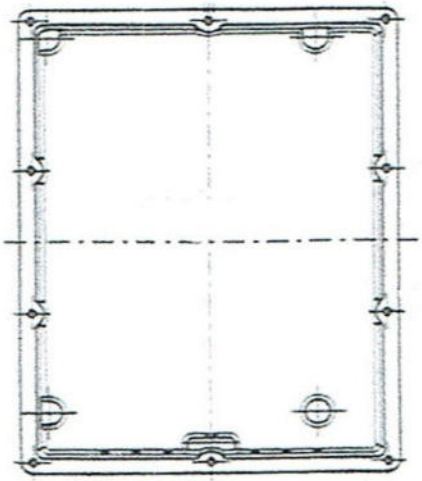

Lieferumfang:

- Behälter aus Alu-Druckguss ALSi12
- Deckel aus Stahlblech: 4 mm
- Deckeldichtung: VB 3,2-VB18 –Flachdichtung
- Deckelschrauben DIN 912 mit Scheiben
- Verschlussschraube mit Dichtung
- Ölfüllstandsanzeiger
- Bohrung im Deckel zur Aufnahme der Öl-Einfüllkappen (Einfüllverlängerungen) und Flanschplatten (s. Maßblatt)
- Bohrung mit Gewindeeinsatz G ½“ zur Aufnahme von Niveauschaltern und Anschlüssen für Feuchte-Absorber.
- Deckelschrauben: 10 x M6x16 DIN 912
- Gewicht inkl. Deckel 5,3 kg

Ölbehälter aus Aluminimum-Guss

Inhalt: 18 Liter, 27 Liter, 40 Liter, 63 Liter

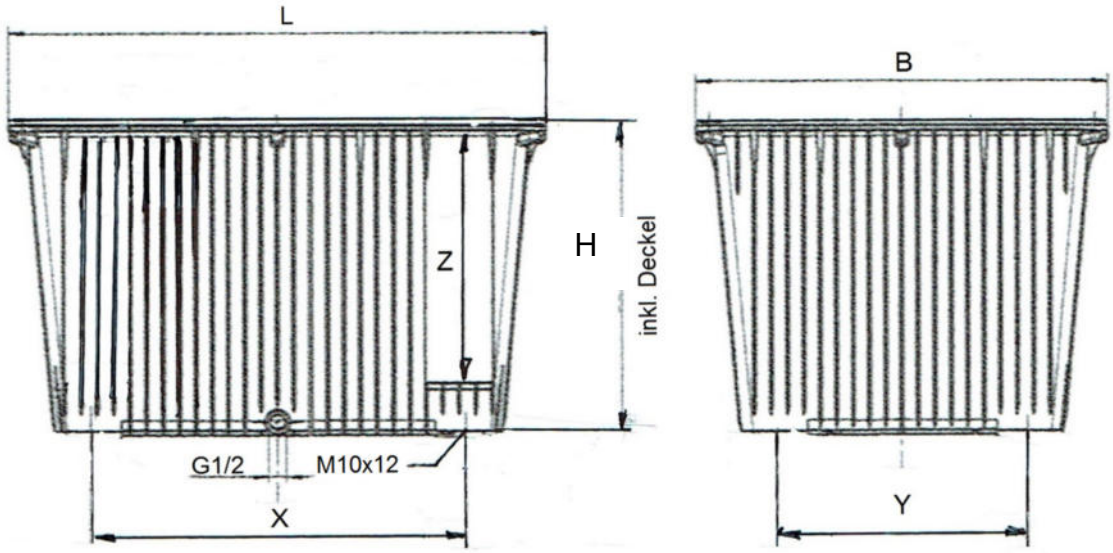

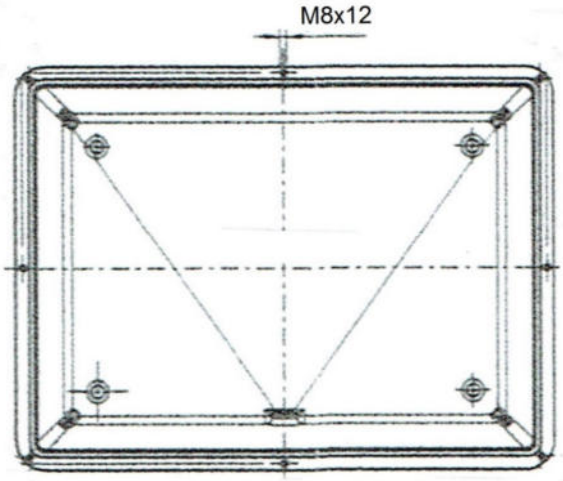

ohne Deckel gezeichnet

Lieferumfang:

- Behälter aus Alu-Druckguss ALSi12
- Deckel aus Stahlblech:
  - 4 mm bei Behältern bis VB 3,2 bis VB 18 AL
  - 5 mm bei Behältern von VB 27 bis VB 63
- Deckeldichtung:
  VB 3,2-VB 18 = Flachdichtung
  VB 27 -VB 63 = Rundschnur NBR
- Deckelschrauben DIN 912 mit Scheiben
- Verschlussschraube mit Dichtung
- Ölfüllstandsanzeiger
- Bohrung im Deckel zur Aufnahme der Öl-Einfüllkappen (Einfüllverlängerungen) und Flanschplatten (s. Maßblatt)
- Bohrung mit Gewindeeinsatz G ½ “ zur Aufnahme von Niveauschaltern und Anschlüssen für Feuchte-Absorber.

Artikel-Nr.	Inhalt	Maße L x B x H	X x Y x Z	Gewicht mit Deckel
VB 18 AL	18	370 x 290 x 250 mm	270 x 192 x 160 mm	8,2 kg
VB 27 AL	27	490 x 340 x 290 mm	326 x 176 x 222 mm	11,7 kg
VB 40 AL	40	525 x 425 x 320 mm	341 x 241 x 244 mm	15,8 kg
VB 63 AL	63	615 x 475 x 369 mm	422 x 282 x 287 mm	20,9 kg

Behälterdeckel

(Zubehör für Ölbehälter der Größen: 3,2 l / 6 l / 10,5 l /12 l / 18 l / 27 l / 40 l / 63 l)

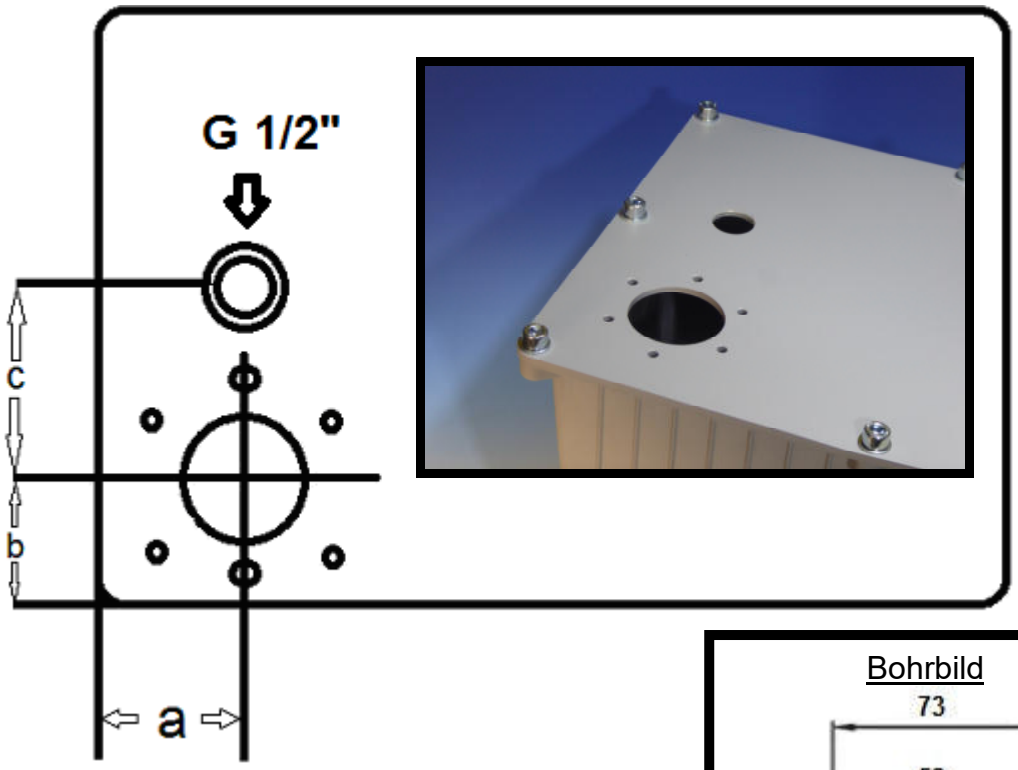

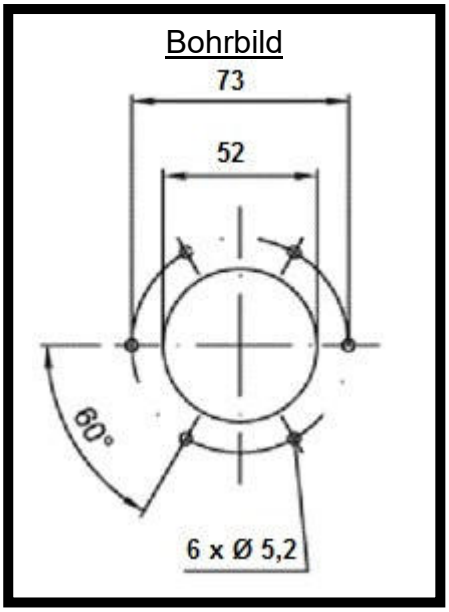

Behälter:	a	b	c
VB 3,2 AL	55	60	65
VB 6 AL bis VB 12 AL	65	65	100
VB 18 AL bis VB 63 AL	80	80	120

Behälter:	Deckelschrauben DIN 912	Blechstärke Deckel	U-Scheiben DIN 125
VB 3,2 AL bis VB 12 AL	M6x16 (8/10 Stück)	4 mm	Ø 6,4
VB 18 AL	M8x16 (8 Stück)	4 mm	Ø 8,4
VB 27 AL bis VB 63 AL	M8x16 (8 Stück)	5 mm	Ø 8,4

Ölfüllstandsanzeiger

(Zubehör für Ölbehälter der Größen: 3,2 l / 6 l / 10,5 l / 12 l / 18 l / 27 l / 40 l / 63 l)

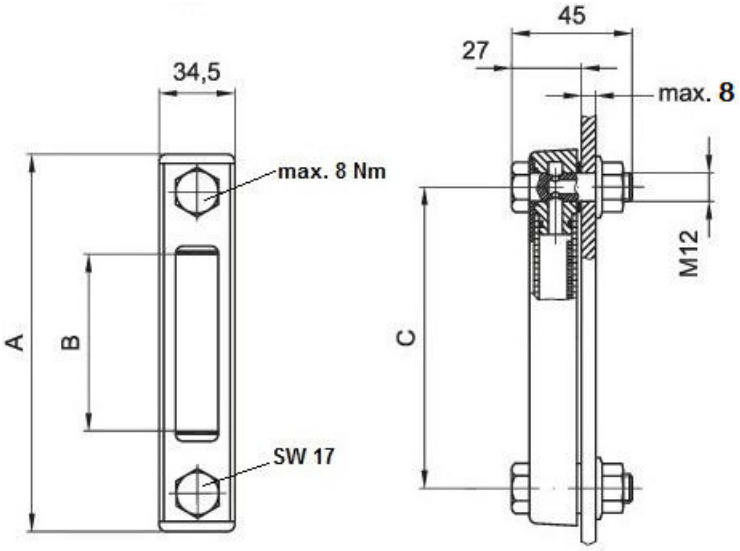

Abmessungen:	A	B	C
Ölstandsanzeiger			
ETS 76	108	31	76
ETS 127	159	76	127
ETS 176	208	124	176

Ölbehälter	Zuordnung
VB 3,2 AL	ETS 76
VB 6 AL	ETS 127
VB 10,5 AL	ETS 127
VB 12 AL	ETS 176
VB 18 AL	ETS 127
VB 27 AL	ETS 176
VB 40 AL	ETS 176
VB 63 AL	ETS 176

Technische Daten:

Beständig gegen: Motoröl, Getriebeöl (nicht für Benzin geeignet)
Temperatur: -20°C bis +80°C
Druck: max. 1 bar
Wichtig: nicht mit Alkohol / Verdünnung reinigen

Der Ölfüllstandsanzeiger wird mit 2 Viton-Flachdichtungen gegen den Ölbehälter abgedichtet. Bei dünnwandigen Behältern (bis 8 mm Wandstärke) erfolgt die Montage mit einer Sicherungsmutter M12 (beiliegend).

Bei dickwandigen Behältern werden die beiden Hohlschrauben direkt in ein vorgefertigtes Gewinde M12 eingeschraubt. Bitte das max. Einschraubmoment von 8 Nm beachten.